EMSCHER GENOSSENSCHAFT
LIPPE VERBAND

Moderne Schacht- und Bauwerksvermessung samt Zustandsinspektion

Verm. Ass. Dipl. Ing. Manuela Nie

Gruppenleiterin der Gruppe
Vermessungstechnische Daten
Abteilung Bergtechnik und Vermessung

EMSCHER GENOSSENSCHAFT
LIPPE VERBAND

Inhalt:

- Die Emschergenossenschaft / der Lippeverband
- Moderne Schachtvermessung bei den Verbänden

EMSCHER GENOSSENSCHAFT
LIPPE VERBAND

Unser Einzugsgebiet

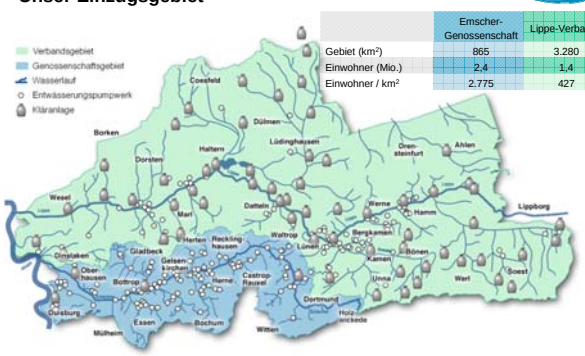

	Emscher-Genossenschaft	Lippe-Verband
Gebiet (km²)	865	3.280
Einwohner (Mio.)	2,4	1,4
Einwohner / km²	2.775	427

Auszug aus Bestandslageplan

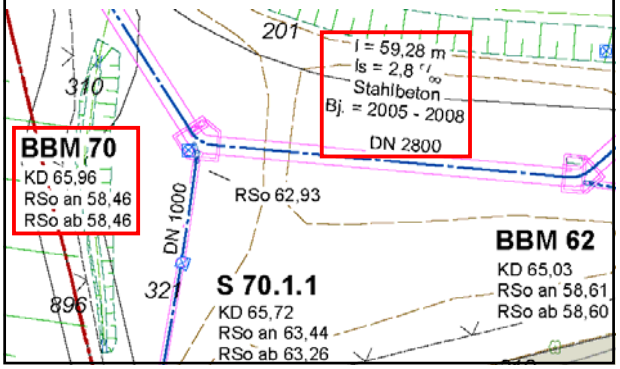

Messen mit dem Laserscanner
Bestandsaufnahme - Dellwiger Bach

3D Laserscanner Callidus CP 3200

Bestandsvermessung
Zubringerkanal Bottrop

Bestandsvermessung
Zubringerkanal Bottrop

Bestandsvermessung
Bottrop - Kirchhellen

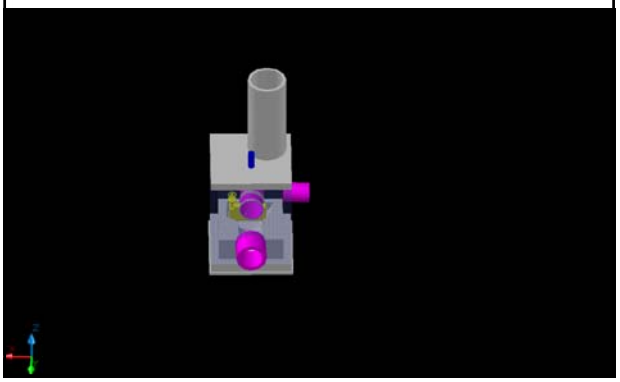

Bestandsvermessung
Bottrop - Kirchhellen

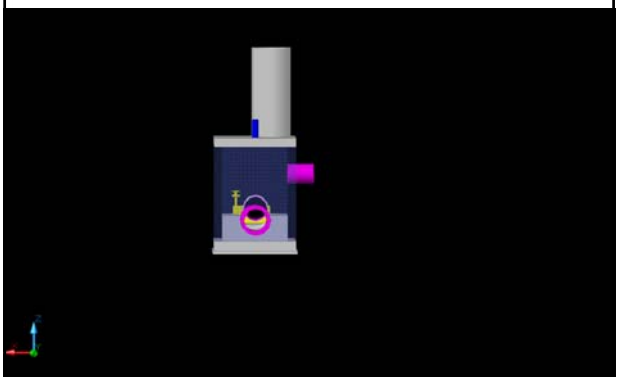

Bestandsvermessung
Bottrop - Kirchhellen

EMSCHER GENOSSENSCHAFT
LIPPE VERBAND

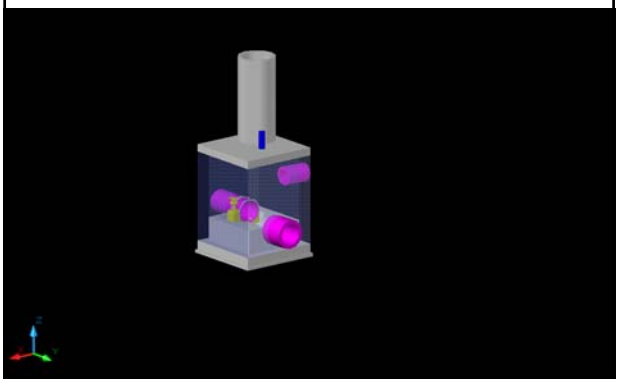

Bestandsvermessung
Bottrop - Kirchhellen

EMSCHER GENOSSENSCHAFT
LIPPE VERBAND

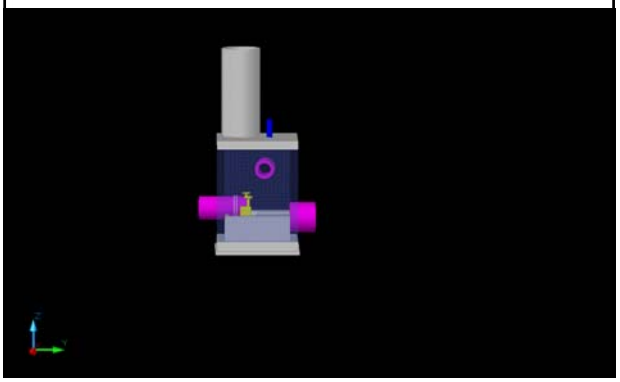

Bestandsvermessung
Bottrop - Kirchhellen

EMSCHER GENOSSENSCHAFT
LIPPE VERBAND

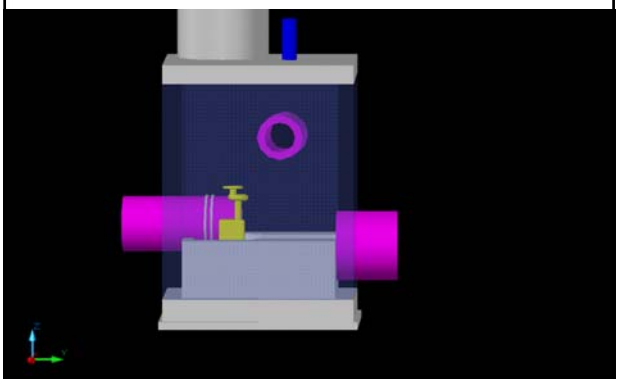

Bestandsvermessung
Bottrop - Kirchhellen

EMSCHER GENOSSENSCHAFT
LIPPE VERBAND

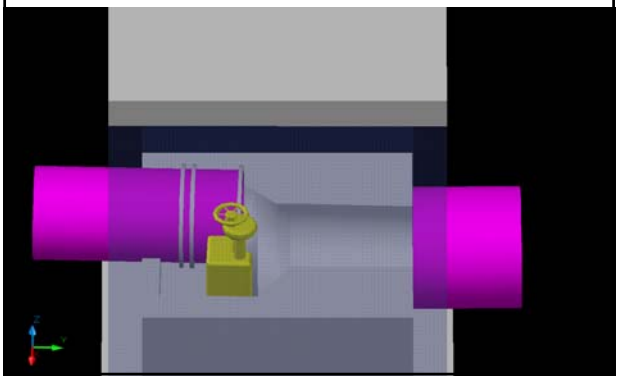

Bestandsvermessung
Bottrop - Kirchhellen

EMSCHER GENOSSENSCHAFT
LIPPE VERBAND

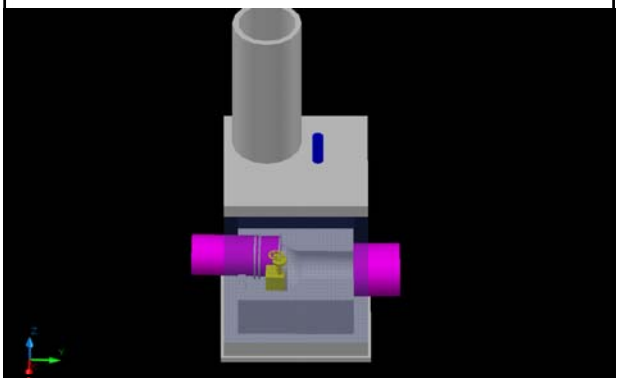

Bestandsvermessung
Bottrop - Kirchhellen

EMSCHER GENOSSENSCHAFT
LIPPE VERBAND

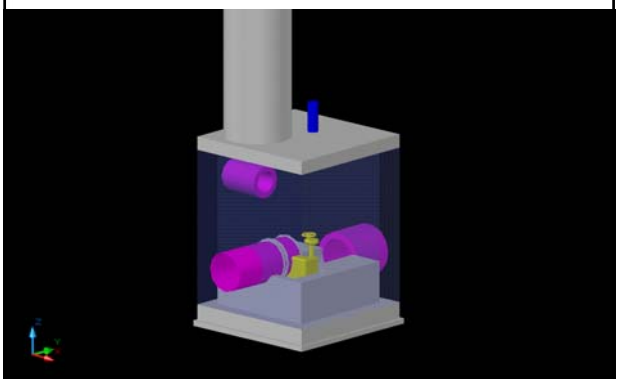

Bestandsvermessung
Bottrop - Kirchhellen

EMSCHER GENOSSENSCHAFT
LIPPE VERBAND

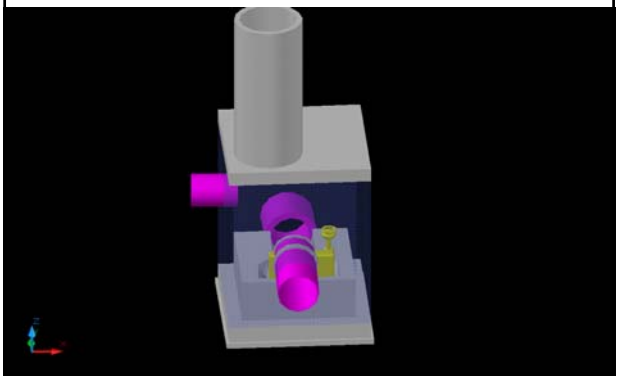

Bestandsvermessung
Bottrop - Kirchhellen

EMSCHER GENOSSENSCHAFT
LIPPE VERBAND

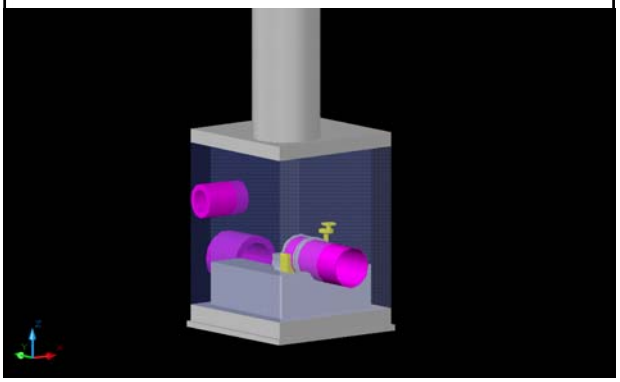

Bestandsvermessung
Bottrop - Kirchhellen

EMSCHER GENOSSENSCHAFT
LIPPE VERBAND

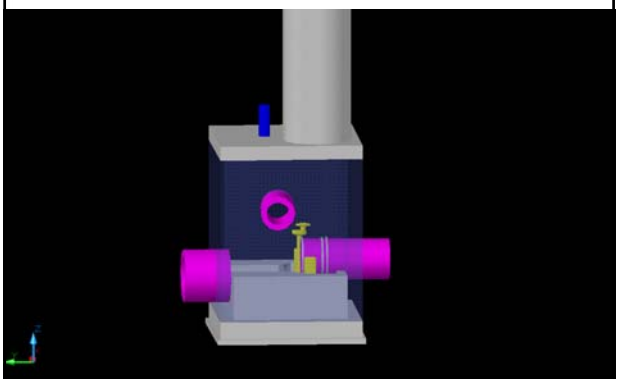

Bestandsvermessung
Bottrop - Kirchhellen

EMSCHER GENOSSENSCHAFT
LIPPE VERBAND

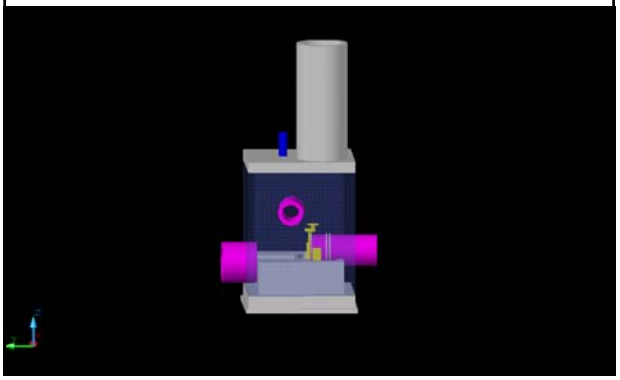

Bestandsvermessung
Bottrop - Kirchhellen

EMSCHER GENOSSENSCHAFT
LIPPE VERBAND

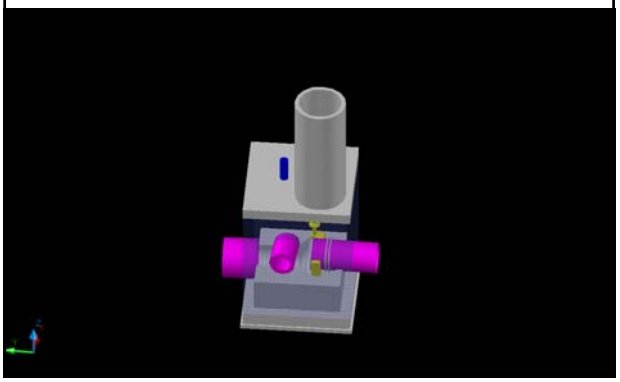

EMSCHER GENOSSENSCHAFT
LIPPE VERBAND

Vielen Dank für Ihre Aufmerksamkeit!